WSPIERAJ POLSKIE FIRMY
biuro projekt MADE IN QUALITY
BIURO PROJEKT
80-312 Gdańsk
ul. Wita Stwosza 12
tel. 504 977 688
tel/fax. 58 554 82 23
biuro@biuroprojekt.pl

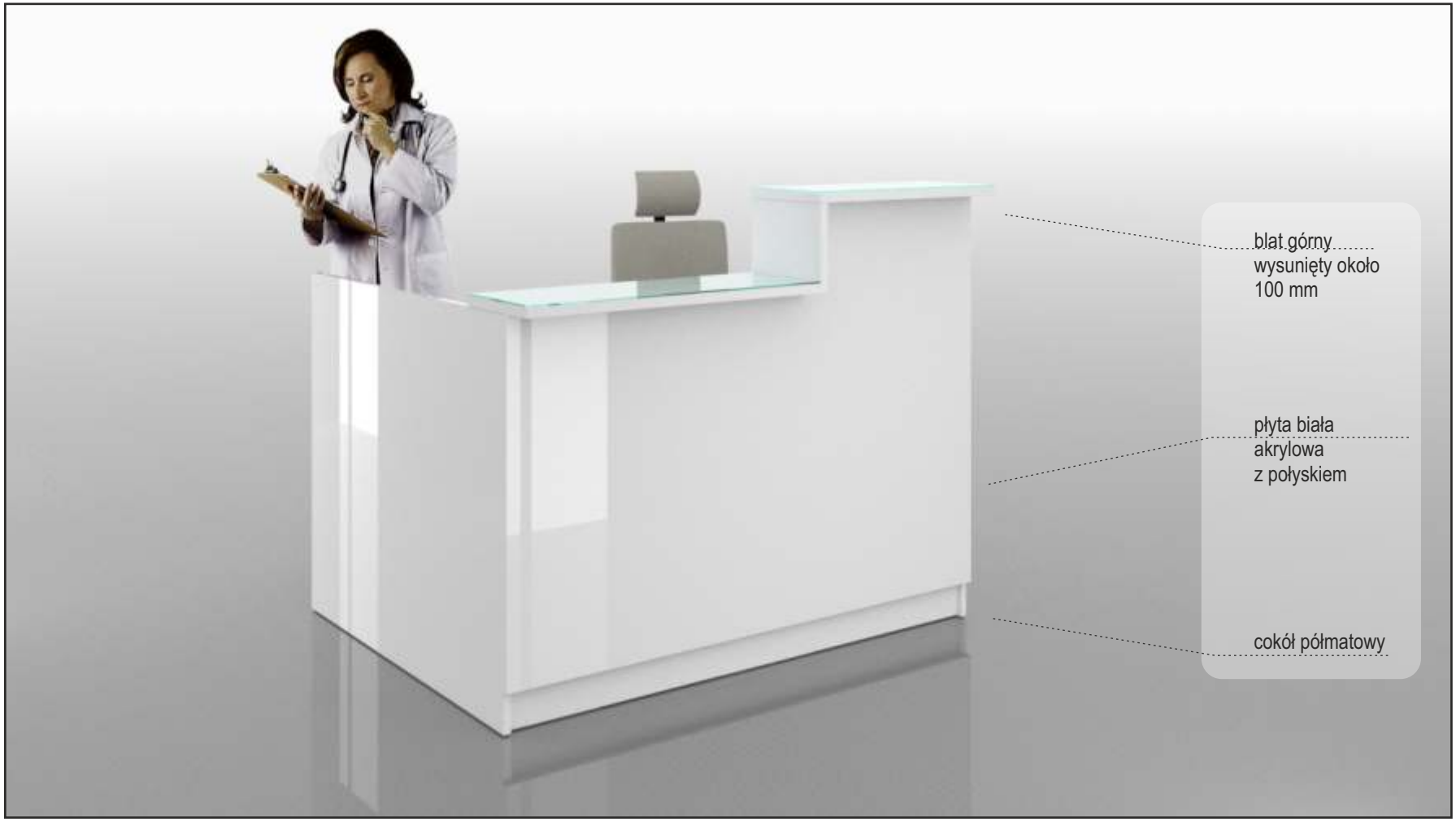

WSZELKIE PRAWA ZASTRZEŻONE, JAKIEKOLWIEK KOPIOWANIE DOKUMENTACJI TECHNICZNEJ ORAZ WZORNICZEJ ZABRONIONE, UTWÓR PODLEGA OCHRONIE PRAWAMI AUTORSKIMI.WSZELKIE PRAWA ZASTRZEŻONE, JAKIEKOLWIEK KOPIOWANIE DOKUMENTAC

WSPIERAJ POLSKIE FIRMY
biuro projekt MADE IN QUALITY
BIURO PROJEKT
80-312 Gdańsk
ul. Wita Stwosza 12
tel. 504 977 688
tel/fax. 58 554 82 23
biuro@biuroprojekt.pl

WSZELKIE PRAWA ZASTRZEŻONE, JAKIEKOLWIEK KOPIOWANIE DOKUMENTACJI TECHNICZNEJ ORAZ WZORNICZEJ ZABRONIONE, UTWÓR PODLEGA OCHRONIE PRAWAMI AUTORSKIMI.WSZELKIE PRAWA ZASTRZEŻONE, JAKIEKOLWIEK KOPIOWANIE DOKUMENTAC

BIURO PROJEKT
80-312 Gdańsk
ul. Wita Stwosza 12
tel. 504 977 688
tel/fax. 58 554 82 23
biuro@biuroprojekt.pl

płyta frontowa Acrylux Premium X 6000
pozostałe biel szlachetna U 11209

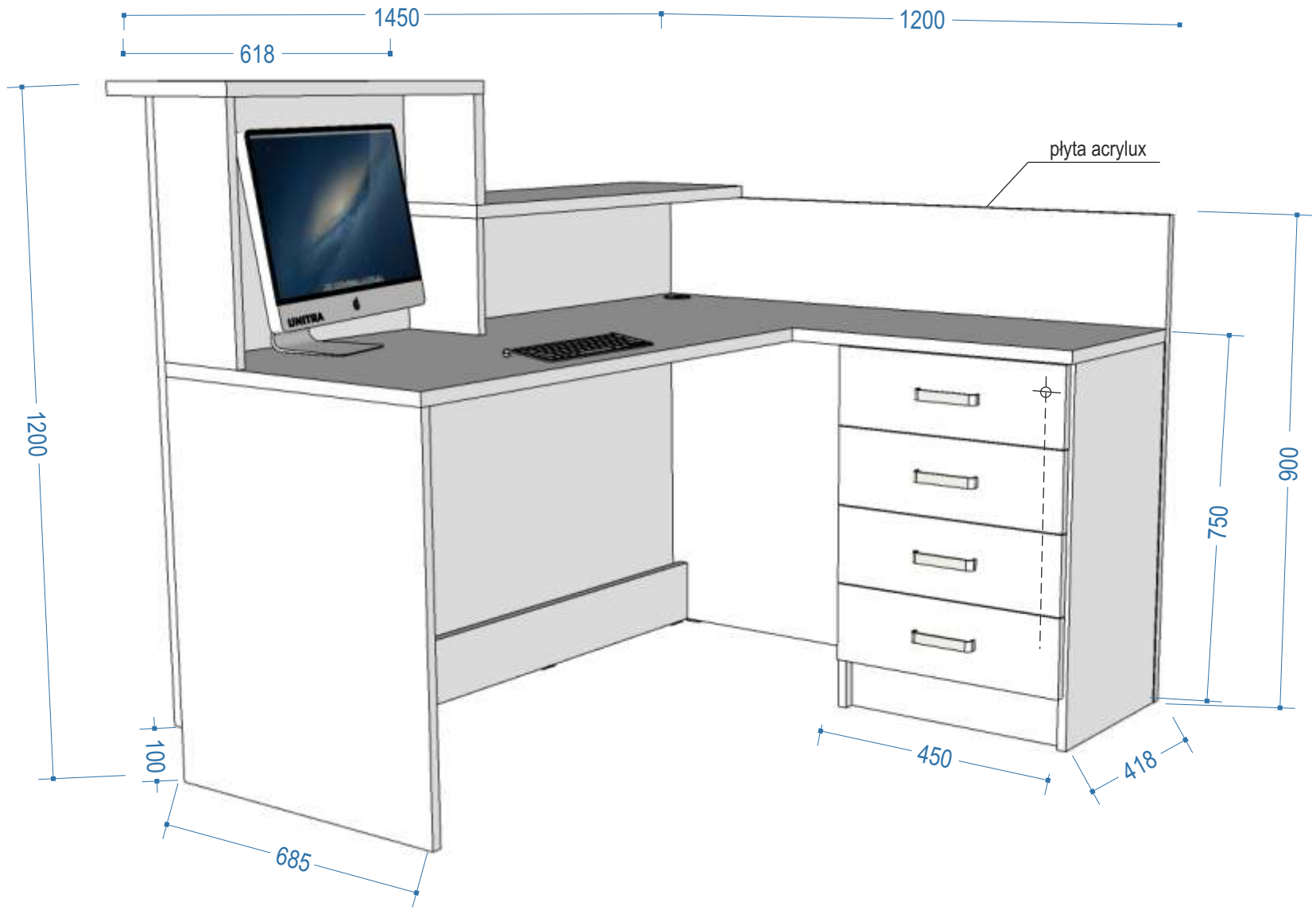

WSZELKIE PRAWA ZASTRZEŻONE, JAKIEKOLWIEK KOPIOWANIE DOKUMENTACJI TECHNICZNEJ ORAZ WZORNICZEJ ZABRONIONE, UTWÓR PODLEGA OCHRONIE PRAWAMI AUTORSKIMI.WSZELKIE PRAWA ZASTRZEŻONE, JAKIEKOLWIEK KOPIOWANIE DOKUMENTAC

płyta frontowa Acrylux Premium X 6000
pozostałe biel szlachetna U 11209

płyta acrylux

płyta biała U 11209

BIURO PROJEKT
80-312 Gdańsk
ul. Wita Stwosza 12
tel. 504 977 688
tel/fax. 58 554 82 23
biuro@biuroprojekt.pl

widok z przodu

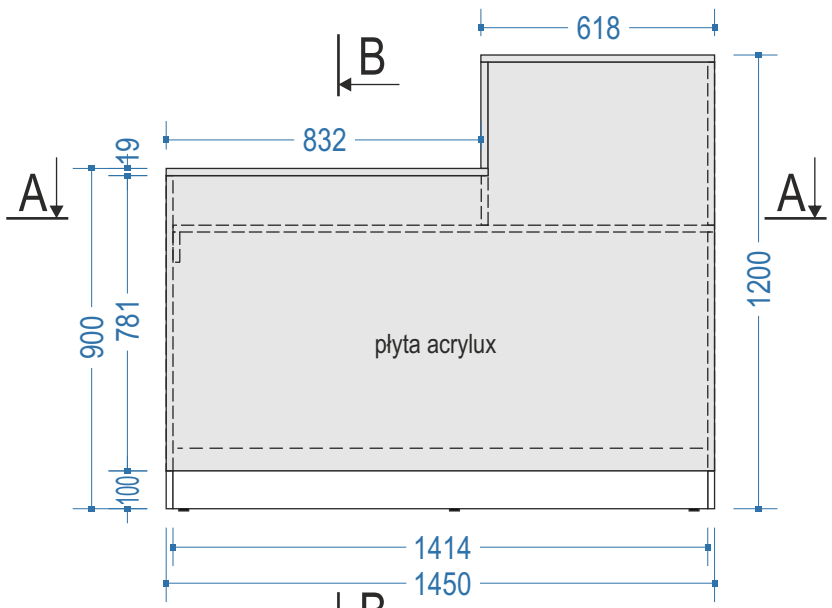

widok z boku

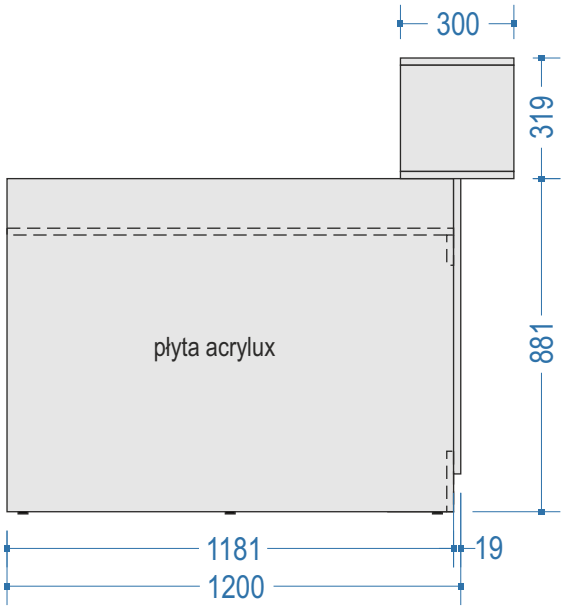

B-B

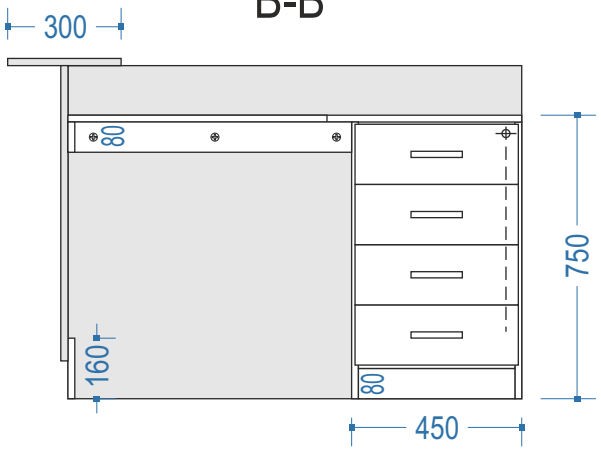

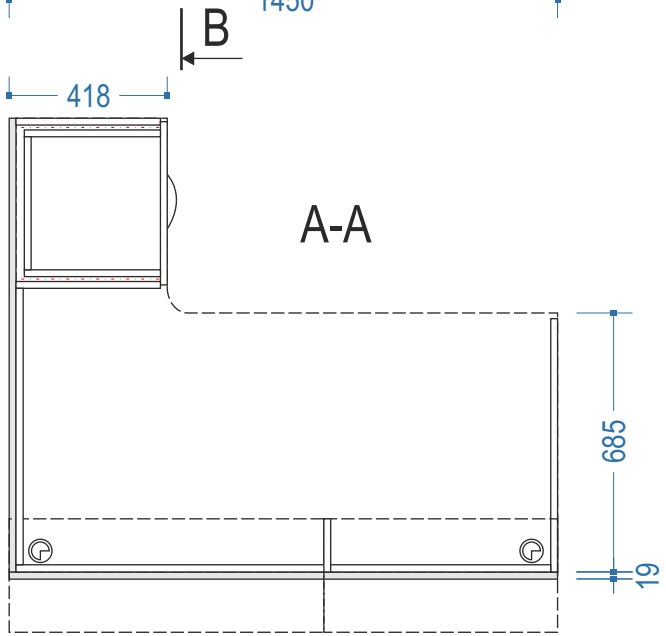

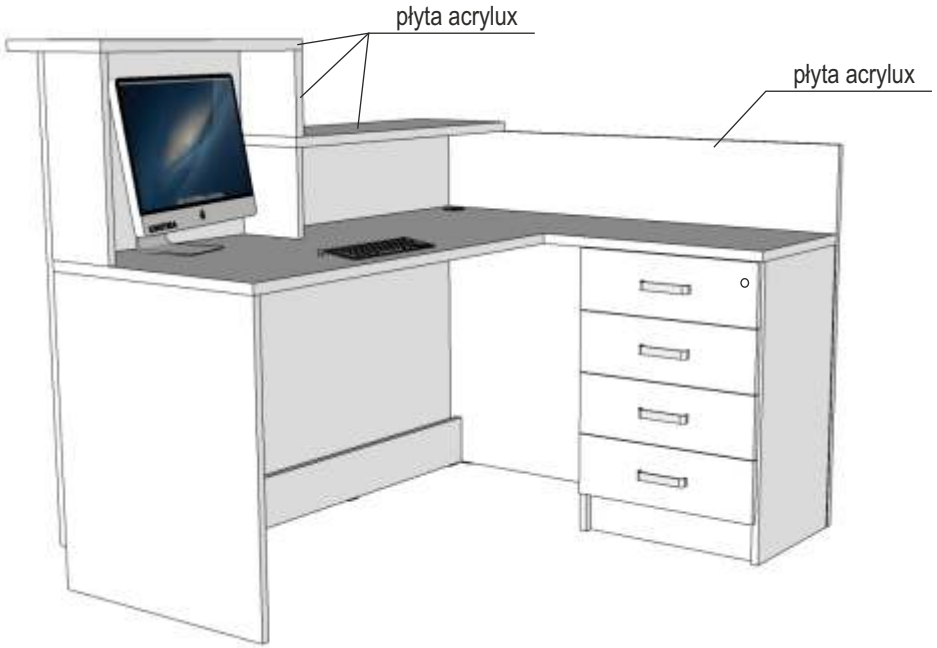

WSZELKIE PRAWA ZASTRZEŻONE, JAKIEKOLWIEK KOPIOWANIE DOKUMENTACJI TECHNICZNEJ ORAZ WZORNICZEJ ZABRONIONE, UTWÓR PODLEGA OCHRONIE PRAWAMI AUTORSKIMI.WSZELKIE PRAWA ZASTRZEŻONE, JAKIEKOLWIEK KOPIOWANIE DOKUMENTAC